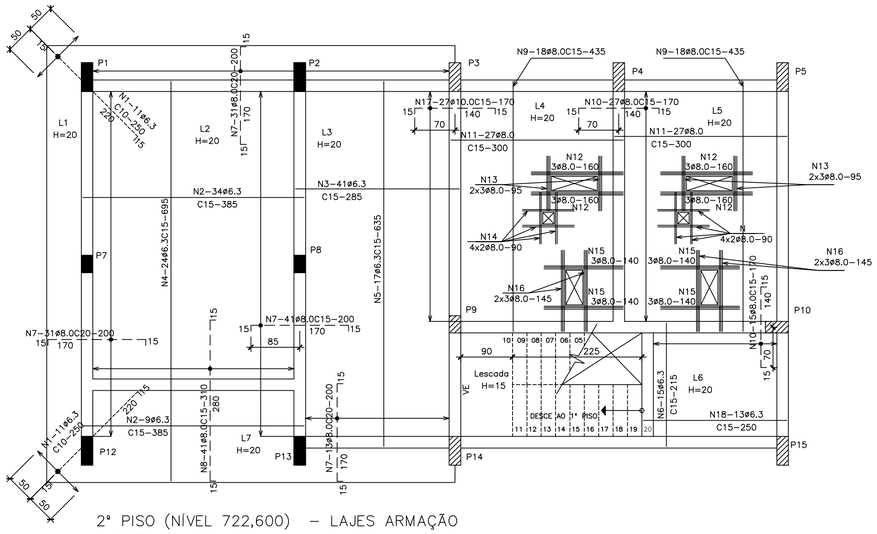

2° PISO (NÍVEL 722,600) – LAJES ARMAÇÃO
PLANTA
ESCALA 1/50

CASA DE DESIDRATAÇÃO – POÇO DE LODO – VENDA NOVA DO IMIGRANTE

2° PAVIMENTO – VIGAS
TABELA DE ARMADURA

Nº	Ø	QUANT.	COMP.	TOTAL
1	6.3	35	250	8750
2	6.3	43	385	16555
3	6.3	41	285	11685
4	6.3	24	695	16680
5	6.3	17	635	10795
6	6.3	15	215	3225
7	8.0	116	200	23200
8	8.0	41	310	12710
9	8.0	36	435	15660
10	8.0	42	170	7140
11	8.0	54	300	16200
12	8.0	12	160	1920
13	8.0	12	95	1140
14	8.0	16	90	1440
15	8.0	12	140	1680
16	8.0	12	145	1740
17	10.0	27	170	4590
18	6.3	13	250	3250

RESUMO

CATEG.	Ø	COMP.	PESO
CA-60	6.3	677	169
CA-50	8.0	828	356
CA-50	10.0	46	29
		TOTAL (Kgf)	554

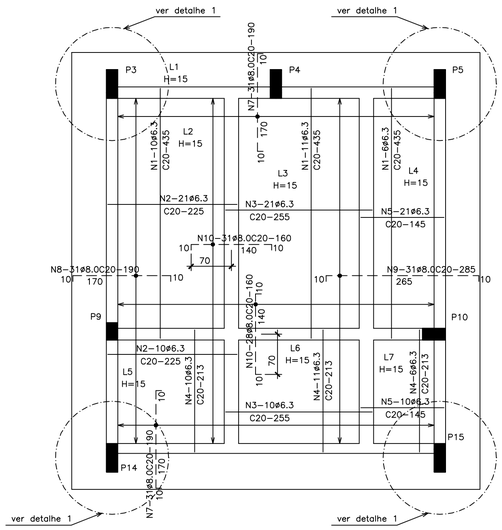

COBERTURA (NÍVEL 726,650) – LAJES ARMAÇÃO
PLANTA
ESCALA 1/50

CASA DE DESIDRATAÇÃO – POÇO DE LODO – VENDA NOVA DO IMIGRANTE

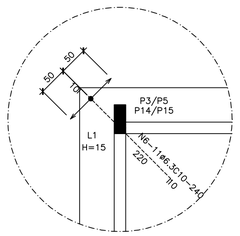

DETALHE 1 (x4)
PLANTA
ESCALA 1/50

COBERTURA
TABELA DE ARMADURA

Nº	Ø	QUANT.	COMP.	TOTAL
1	6.3	27	435	11745
2	6.3	31	225	6975
3	6.3	31	255	7905
4	6.3	27	213	5751
5	6.3	31	145	4495
6	6.3	44	240	10560
7	8.0	62	190	11780
8	8.0	31	190	5890
9	8.0	31	285	8835
10	8.0	28	160	4480

RESUMO

CATEG.	Ø	COMP.	PESO
CA-60	6.3	474	119
CA-50	8.0	310	133
		TOTAL (Kgf)	252

NOTAS:

1 – COTAS E DIMENSÕES EM CENTÍMETRO
2 – ELEVAÇÕES EM METRO
3 – CONCRETO ESTRUTURAL fck >= 30 MPA
4 – FATOR ÁGUA/CIMENTO <= 0,5
5 – AÇO CA60 E CA50
6 – COBRIMENTO MINIMO DA ARMAÇÃO ≥ 2 cm – CASA DE DESIDRATAÇÃO
7 – COBRIMENTO MINIMO DA ARMAÇÃO ≥ 5 cm – POÇO DE LODO

ESTE DESENHO É PROPRIEDADE DA COMPANHIA ESPIRITO SANTENSE DE SANEAMENTO – CESAN E NÃO PODE SER COPIADO SEM SUA AUTORIZAÇÃO.

NÚMEROS	TÍTULOS
PRINCIPAIS DESENHOS DE REFERÊNCIA	

Nº	LOCAL	DISCRIMINAÇÃO	DES.	DIV.	GER.	DATA
1	CMAT	CONFORME SOLICITAÇÃO DA CESAN	IVELISE	–	–	MAIO/10
0	CMAT	EMISSÃO INICIAL	NICHOLAS	–	–	FEV/10

REVISÃO

CANCELA E SUBSTITUI O DESENHO NÚMERO:

CANCELADO E SUBSTITUÍDO PELO DESENHO NÚMERO:

CENTRO DE DOCUMENTAÇÃO
RECEBIDO: __/__/__
Nº DOC.: _____ ASS.: _____
APROVAÇÃO CESAN:
ASS.: _____ MATR.: _____
UNID.: _____ DATA: __/__/__
ESTA APROVAÇÃO NÃO ISENTA A CONTRATADA DE SUAS RESPONSABILIDADES LEGAIS.

EMITENTE: CONCREMAT

PROJETADO:	COORDENADOR:
ENGº IVELISE BUCHER	ENGº ANTONIO FERNANDO L. MARTINS
CREA: 1622 – D REGIÃO: ES	CREA: 0600722689 REGIÃO: SP
DESENHO: NICHOLAS	Nº DES. PROJETISTA:
DATA: 12/03/2010	SN-658004-DE-EC-VNI-068-R1

RESPONSÁVEL TÉCNICO: ENGº ALEXANDRE JOSE VIVEIROS DA COSTA
CREA: 1981101461 REGIÃO: RJ ART Nº: 2007672201 DATA: 14/09/2007

EMISSÃO CESAN	DATAS
PROJETADO:	
CREA:	
DESENHADO: CONCREMAT	
VERIFICADO: ENGº PIERRE PARMENTIER ROSSELI	
DIVISÃO: ENGº NESTOR GORZA JUNIOR	
GERÊNCIA: ENGº SANDRA SILY	

CESAN

MUNICÍPIO: VENDA N. IMIGRANTE | DISTRITO: SEDE | BAIRRO:

NOME DO EMPREENDIMENTO: SISTEMA DE ESGOTAMENTO SANITÁRIO

TÍTULO: ESTAÇÃO DE TRATAMENTO DE ESGOTO
PROJETO ESTRUTURAL
CASA DE DESIDRATAÇÃO – POÇO DE LODO
2° PISO (NÍVEL 722,600) – LAJES ARMAÇÃO
COBERTURA (NÍVEL 726,650) – LAJES ARMAÇÃO

ESCALA:	FOLHA:	Nº CESAN	REV:
INDICADA	10 / 12	A-067-000-92-4-XX-0085	01